ブロックシステムマット

nakatutent

※単位はcmです。

生　地：エステルオックス500d特殊樹脂加工（脱塩ビ）
芯　材：特殊ウレタン

チャレンジⅢ

4個1セット

H-242 運賃 N

156,530円(税込)
142,300円(税別)

◆4点セット内容
H-124 三角体…1
H-123 跳躍台…1
H-118 半円柱…1
H-126B ステップ…1

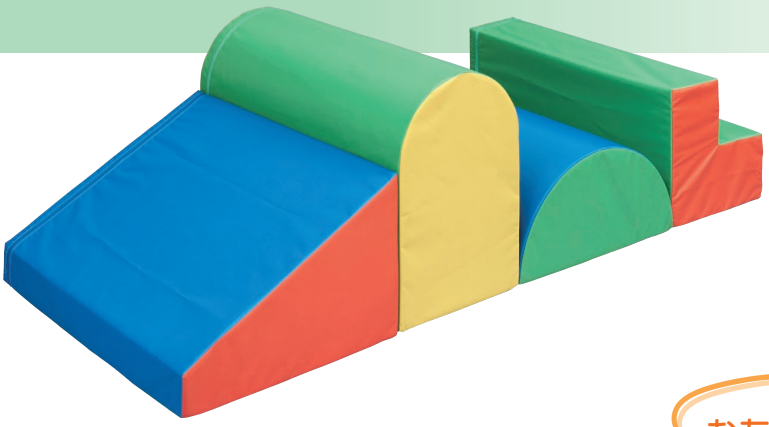

丸太セット

お友達と
楽しく遊べます！

H-171 59,070円(税込) 53,700円(税別)

生　地：エステルオックス500d特殊樹脂加工(脱塩ビ) 運賃 H
芯　材：特殊ウレタン
重　量：約11kg
組立てセット
・２パーツ＝３点

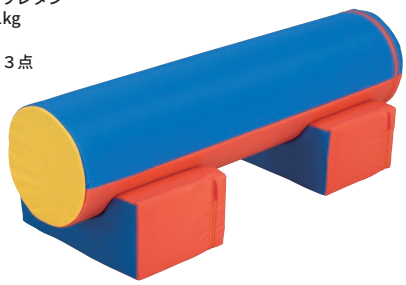

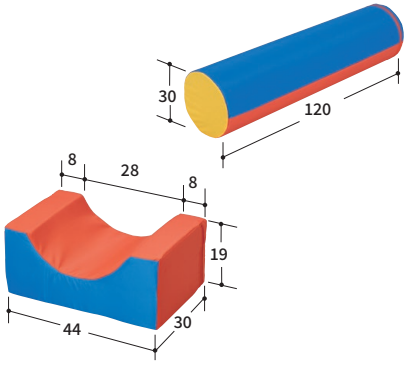

H-171

三角体

H-124
40,260円(税込)
36,600円(税別) 運賃 D
重量：約13kg

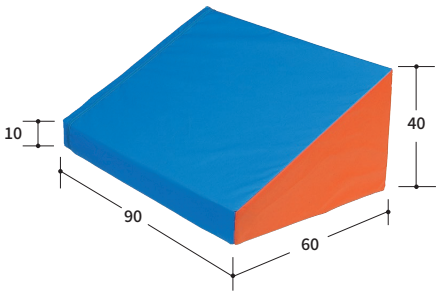

跳躍台

H-123
47,410円(税込)
43,100円(税別) 運賃 D
重量：約18kg

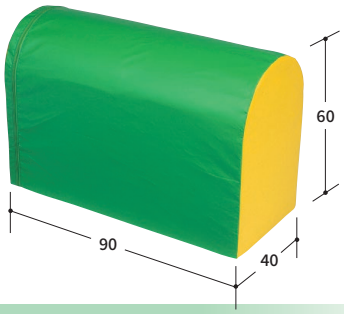

ステップ

H-126A ブルー(2)
32,670円(税込)
29,700円(税別)
重 量：約9kg 運賃 B

H-126B オレンジ(5)
32,670円(税込)
29,700円(税別)
重 量：約9kg 運賃 B

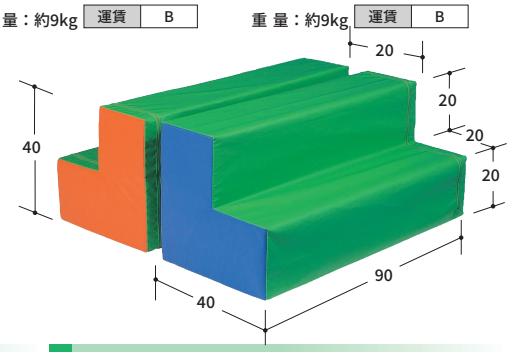

半円柱

H-118
36,190円(税込)
32,900円(税別) 運賃 C
重量：約14kg

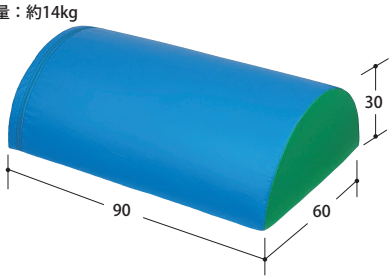

長方形

H-119
40,590円(税込)
36,900円(税別) 運賃 D
重 量：約20kg

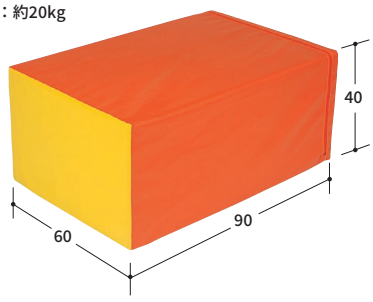

円柱
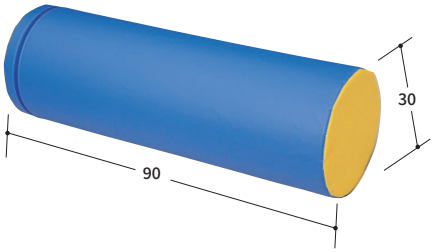
H-120
29,480円(税込)
26,800円(税別) 運賃 B
重量：約7kg